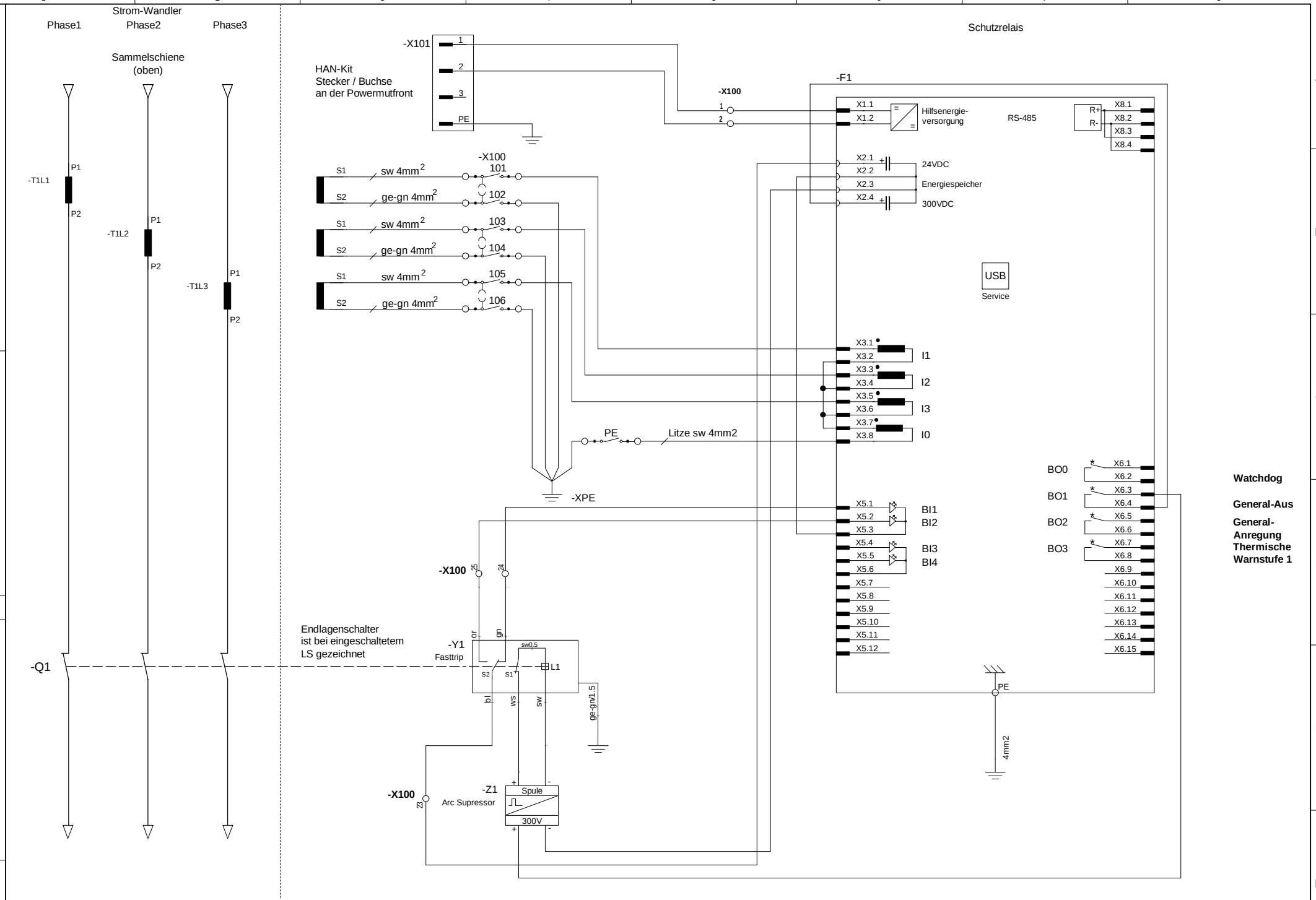

Format:
A3

Das Urheberecht an diesen Zeichnungen und allen Belangen die dem Empfänger persönlich anvertraut sind verbleibt der NSE AG Vorbehalten.
Ohne unsere schriftliche Genehmigung dürfen sie weder kopiert, vervielfältigt oder sonst auf irgendeine Art gespeichert werden und niemals dritten zugänglich gemacht werden.

R00	Erstellt	Erstellt	DO	Datum	31.07.2023			Schutzrelais	Schema Nr.
				Ersteller	DO			Haupt- und Hilfskreise	
				Geprüft	31.07.2023 RS				Projekt Nr. / AuftragsNr.
Zustand	Änderung	Datum	Bearbeiter	Freigabe	31.07.2023 RS	Ursp.	Ers. f.	Ers. d.	Blatt N1 / 3 Bl.

A PHOENIX CONTACT COMPANY